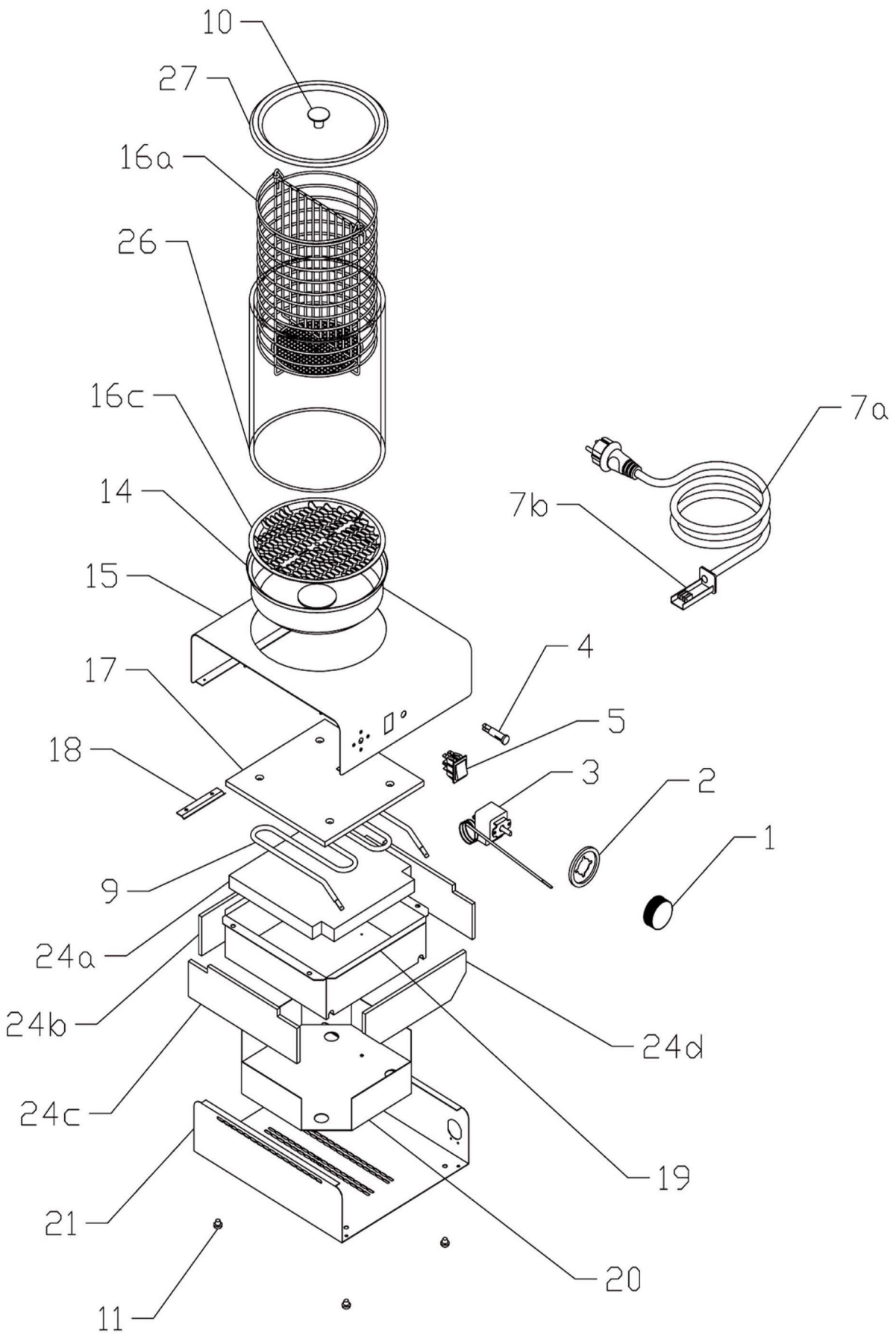

Bartscher	Hot-Dog-Gerät Artikel-Nr.: A120401	Explosionszeichnung 12.06.2017	Seite 1/2

Pos.	Artikelbeschreibung	Description of item	Artikel Nr./Item No.
1	Knebel	Knob	0402591000
2	Blendring, Kunststoff	Blind ring, plastic	A0402595000
3	Thermostat 50 - 190° C	Thermostat 50 - 190° C	A0402502000
4	Kontrolllampe grün	Green indicator light	E0401515150
5	Hauptschalter	Main switch	0401500500
7a	Anschlusskabel m. Stecker	Power cord w. plug	A039896
7b	Anschlussklemme m. Zugentlastung	Terminal clamp w. strain relief	0402085500
9	Heizkörper, 1000 W	Heating element, 1000 W	A0401022500
10	Knebel z. Deckel	Knob f. lid	A0407802001
11	Fuß 12 x 4,5	Base 12 x 4,5	0407810100
14	Wasserbehälter	Water container	E0408735101
15	Gehäuse oben	Upper housing	0452005100
16	Korb m. Trenngitter	Basket w. separating grid	A0408009000
16c	Boden f. Glaszylinder	Bottom f. glass cylinder	A0452005300
17	Abdeckung	Cover	A0502000500
18	Halterung z. Fühler	Sensor support	0452005600
19	Wanne f. Heizkörper	Basin f. heating element	0452010300
20	Abdeckung	Cover	0452005200
21	Bodenplatte	Bottom plate	0452005201
24a	Isolierung	Insulation	0407502103
24b	Abdeckung hinten	Back cover	A0407502106
24c	Isolierung	Insulation	A0407502104
24d	Abdeckplatte vorne	Front cover plate	0407502105
26	Glaszylinder	Glass cylinder	A0407860000
27	Deckel m. Griff u. Schraube	Lid w. handle a. screw	A0452005500