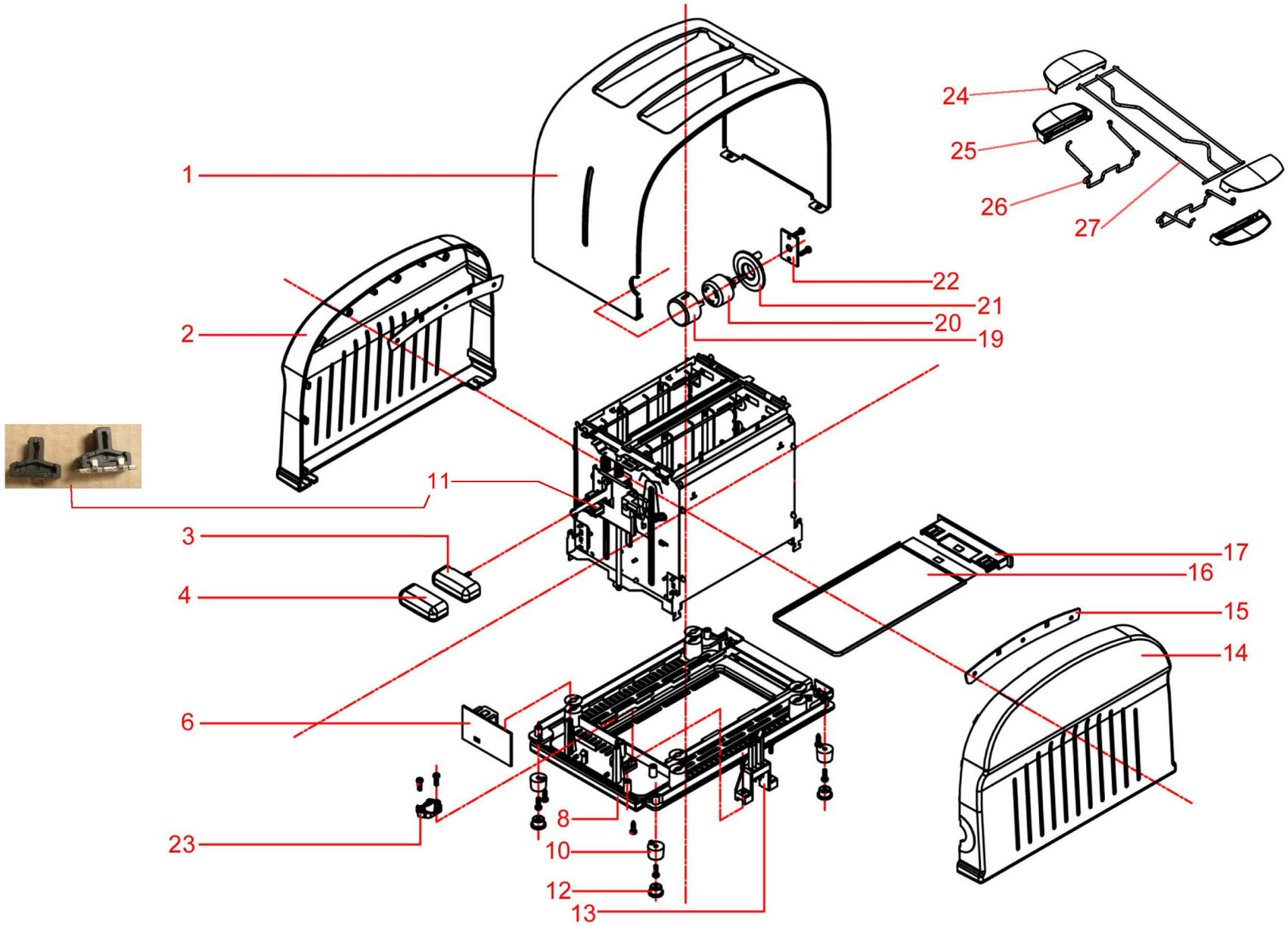

Bartscher

Toaster, 2 Scheiben
Artikel-Nr.: 100201

Explosionszeichnung
23.06.2014

Pos.	Artikelbeschreibung	Description of item	Artikel Nr./Item No.
1	Gehäuse	Housing	n.m.lieferbar/n.m.available
2	Blende, links	Left panel	n.m.lieferbar/n.m.available
3+4	Knebel z. Auswurf	Lift knob	01002012*
6	Hauptplatine	Mainboard	010020110*
8	Bodenplatte	Bottom plate	n.m.lieferbar/n.m.available
10	Fuß	Base	n.m.lieferbar/n.m.available
11	Arretierung m. Befestigung	Lock w. fixing	E01002021*
12	Stopfen, Gummi	Stopper, rubber	01002011*
13	Anschlussklemme	Terminal clamp	010020113*
14	Blende, rechts	Right panel	n.m.lieferbar/n.m.available
15	Leiste	Panel	n.m.lieferbar/n.m.available
16-17	Krümelschublade	Crumb tray	01002014*
19-21	Knebel	Knob	01002013*
22	Elektronik m. Potentiometer	Electronics w. potentiometer	=> Pos. 010020110
23	Zugentlastung	Strain relief	n.m.lieferbar/n.m.available
24-27	Brötchenaufsatz	Warming rack f. toaster	n.m.lieferbar/n.m.available

*nach Abverkauf nicht mehr lieferbar/no more available after stock sold out